www.jiecang.com

JIECANG

升降立柱JC35EA3C
升降立柱JC35EA3C-R



TECHNOLOGY
DRIVES INTELLIGENT LIFE

JIECANG

产品规格书

升降立柱JC35EA3C
升降立柱JC35EA3C-R



产品特点

- 立柱JC35EA3C系列可应用于医院病床，疗养院病床，治疗椅，沙发和牙科椅等产品。
- 三节式立柱设计，行程长，安装距短；负载大、速度快、重量轻，更加经济；结构紧凑，稳定性高；
- 倒装时防护等级可达IPX6（需密封4个安装位螺钉孔）；
- 配置安全螺母。

功能和选项

- 输入电压：29VDC
- 最大轴向负载：2500N
- 行程长度：100≤S≤400
- 安装距离：L=S/2+150(L≥250)
- 空载电流≤2.5A
- 最大负载电流：JC35EA3C≤5.0A
  JC35EA3C-R≤7.0A
- 空载速度：19mm/s±10%
- 最大负载速度：JC35EA3C：16mm/s±10%
  JC35EA3C-R：14mm/s±10%
- 最大静态弯矩：JC35EA3C：500NM
  JC35EA3C-R：700NM
- 最大动态弯矩：JC35EA3C：250NM
  JC35EA3C-R：350NM
- 外壳颜色：铝本色/白色/黑色
- 防护等级：倒装时可达IPX6（需密封4个安装位螺钉孔）
- 自锁力：机械自锁2000N，电子自锁2500N
- 重量：约10.8kg（行程/安装距：400/350mm，行程/安装距不同，重量存在差异）

使用

- 工作占空比：10%；连续使用2分钟，休息18分钟
- 环境温度：+5 – +40℃
- 噪音水平：≤50dB（环境噪音≤40dB）
- 贮存温度：−10 – +50℃
- 相对湿度：30℃下20%−90%，不冷凝
- 大气压力：700−1060 hPa

认证

IEC60601−1:2012

EN60601−1:2006+A12:2014

ANSI/AAMI ES60601−1:2005（R）2012 and A1:2012, C1:2009/（R）2012 and A2:2010/（R）2012

技术参数

规格	电源电压 (VDC)	最大负载（N）	动态/静态侧向力（NM）	空载/负载速度（mm/s）	空载/负载电流（A）	行程与安装距关系	行程范围（mm）	电子自锁（N）	机械自锁（N）
JC35EA3C (2000N)	29	2000	250/500	19/16	≤2.5/≤5	L=S/2+150（L≥250）	100−400	2000	2000
JC35EA3C−R (2500N)	29	2500	350/700	19/14	≤2.5/≤7	L=S/2+150（L≥250）	100−400	2500	2000

备注：搭配捷昌控制器可以达到更好的自锁效果；以上数据为室温25℃下的测试数据标准值(检验规范)

命名规则

型号	JC35EA3C	
可选功能	X	0=无 Y=双霍尔反馈 G1=内部穿过1根电线，顶部底部都从安装板出线 G2=内部穿过1根电线，顶部从安装板出线、底部从侧边出线 G3=内部穿过1根电线，顶部从侧边出线、底部从安装板出线 G4=内部穿过1根电线，顶部底部都从侧边出线 G5=内部穿过2根电线，顶部底部都从侧边出线
管子组合方式	X	E=1#2#3#
负载	X	2D5=2500N / 2=2000N
负载速度	X	16=16mm/s / 14=14mm/s
输入电压	XX	29=29VDC
行程/安装距	XXX/XXX	行程=400mm / 安装距=350mm
安装板	X	0=不可选
出线方式	X	0=顶部侧面出线 / 1=顶部安装板出线 2=底部侧面出线 / 3=底部安装板出线
电线插头及电线类型代码	X	02=4芯直插2芯直线 10=5芯直插6芯直线 21=6芯ET直插6芯电机线 93=6芯ET防水弯插6芯直线 115=6芯EA防水母插6芯直线
线长	XXX	0D0=无 / 1D0=1米
表面处理方式	X	10=喷塑处理 11=拉丝氧化（表面拉丝抛光）
颜色	X	H=RAL9016白色 G=RAL9006银灰色

示例

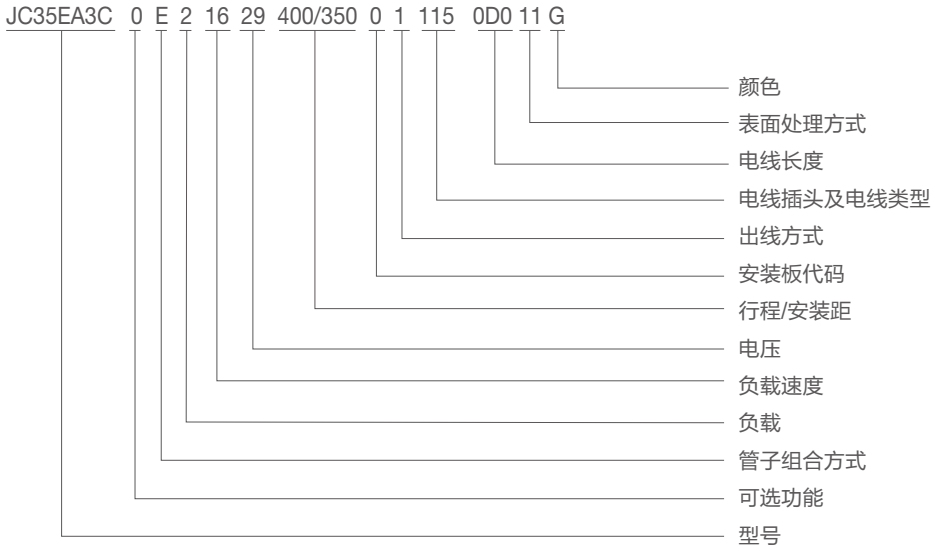

立柱出线方式、内走线功能及外形尺寸图

序号	电机线出线方式	可选功能	适用型号	行程安装距计算公式
1（常规）	1=顶部安装板出线	0=无 Y=双霍尔反馈	JC35EA3C JC35EA3C-R	L=S/2+150

外形尺寸图

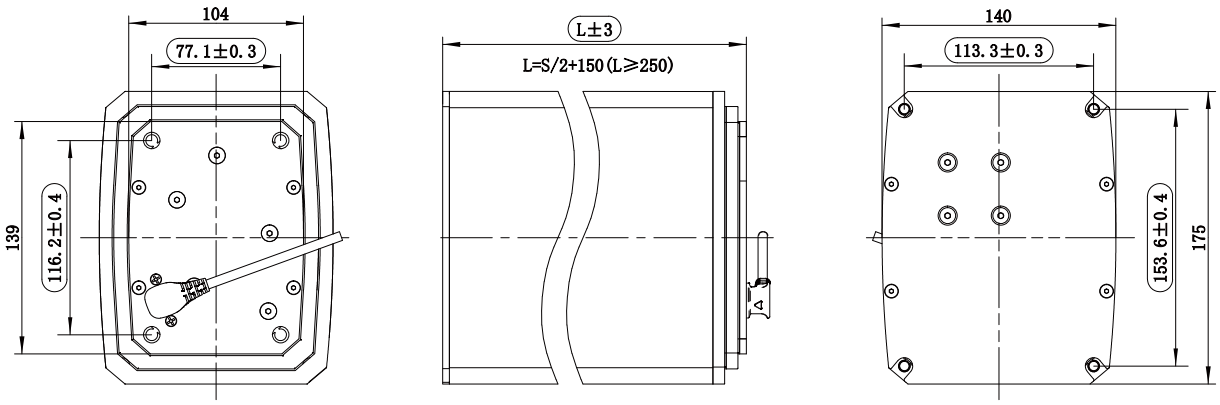

序号	电机线出线方式	可选功能	适用型号	行程安装距计算公式
2	0=顶部侧面出线	0=无 Y=双霍尔反馈	JC35EA3C-R	L=S/2+165

外形尺寸图

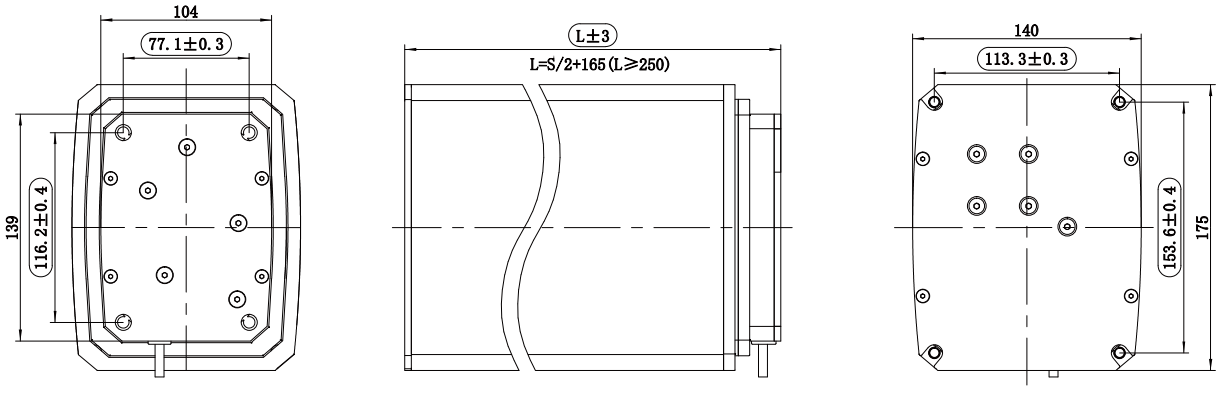

序号	电机线出线方式	可选功能	适用型号	行程安装距计算公式
3	2=底部侧面出线	0=无 Y=双霍尔反馈	JC35EA3C-R	L=S/2+165

外形尺寸图

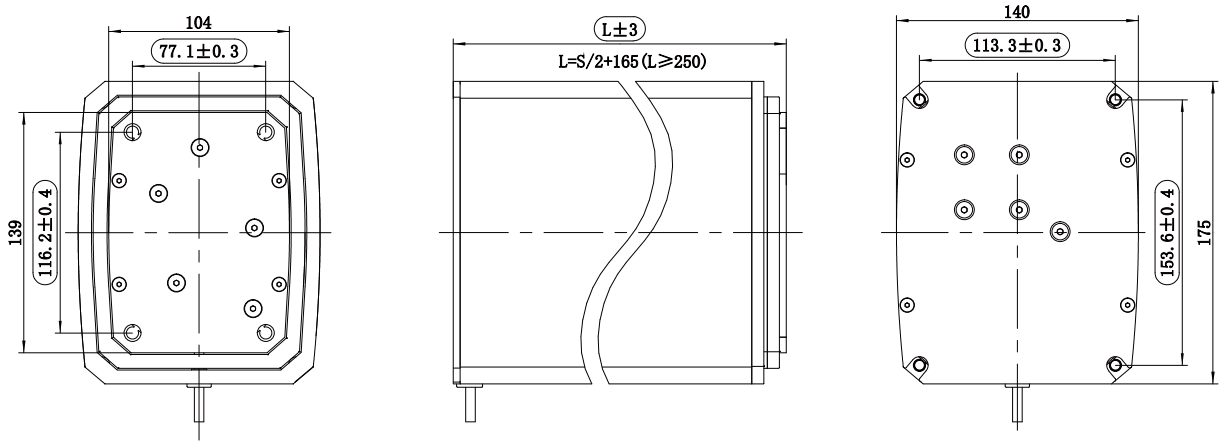

序号	电机线出线方式	可选功能	适用型号	行程安装距计算公式
4	3=底部安装板出线	0=无 Y=双霍尔反馈	JC35EA3C-R	L=S/2+150

外形尺寸图

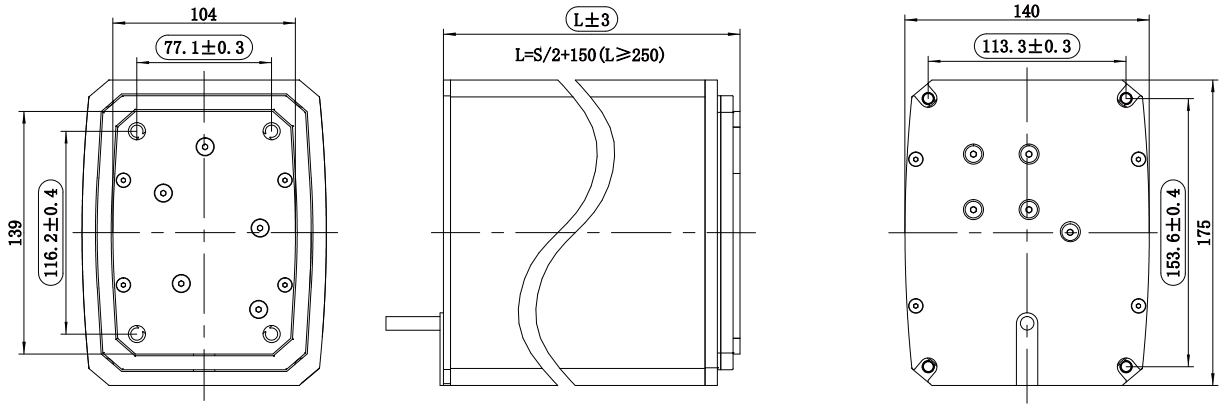

序号	电机线出线方式	可选功能	适用型号	行程安装距计算公式
5	1=顶部安装板出线	G1=内部穿过1根电线，顶部 底部都从安装板出线 YG1=双霍尔反馈+内部穿过1根电线， 顶部底部都从安装板出线	JC35EA3C-R	L=S/2+150

外形尺寸图

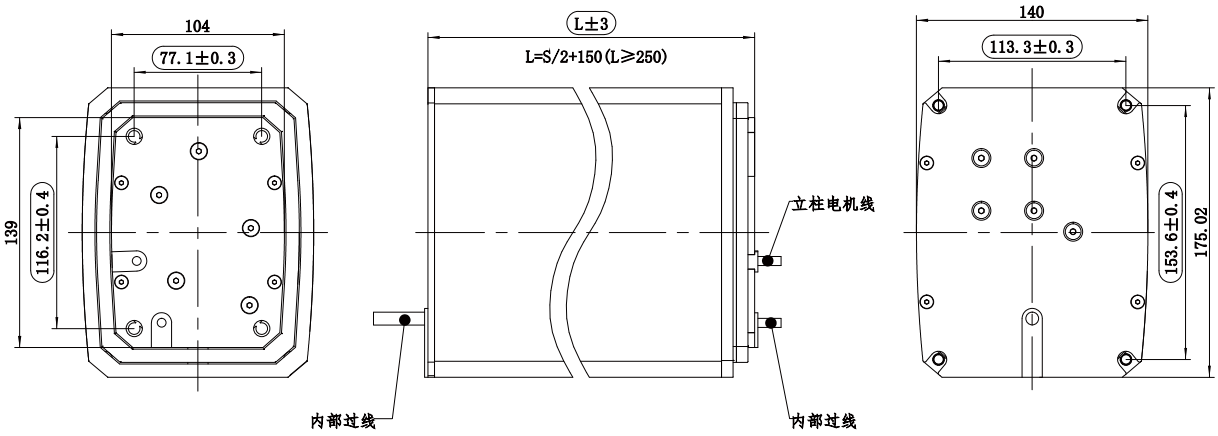

序号	电机线出线方式	可选功能	适用型号	行程安装距计算公式
6	1=顶部安装板出线	G2=内部穿过1根电线，顶部从安装 板出线、底部从侧边出线 YG2=双霍尔反馈+内部穿过1根电线， 顶部从安装板出线、底部从侧边出线	JC35EA3C-R	L=S/2+165

外形尺寸图

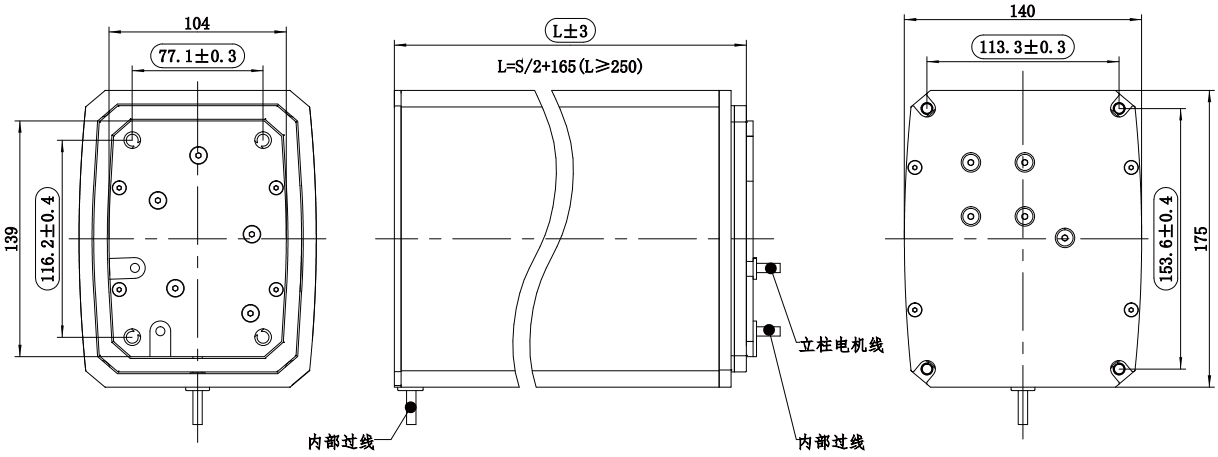

序号	电机线出线方式	可选功能	适用型号	行程安装距计算公式
7	0=顶部侧面出线	G3=内部穿过1根电线，顶部从侧边出线、底部从安装板出线 YG3=双霍尔反馈+内部穿过1根电线，顶部从侧边出线、底部从安装板出线	JC35EA3C-R	L=S/2+165

外形尺寸图

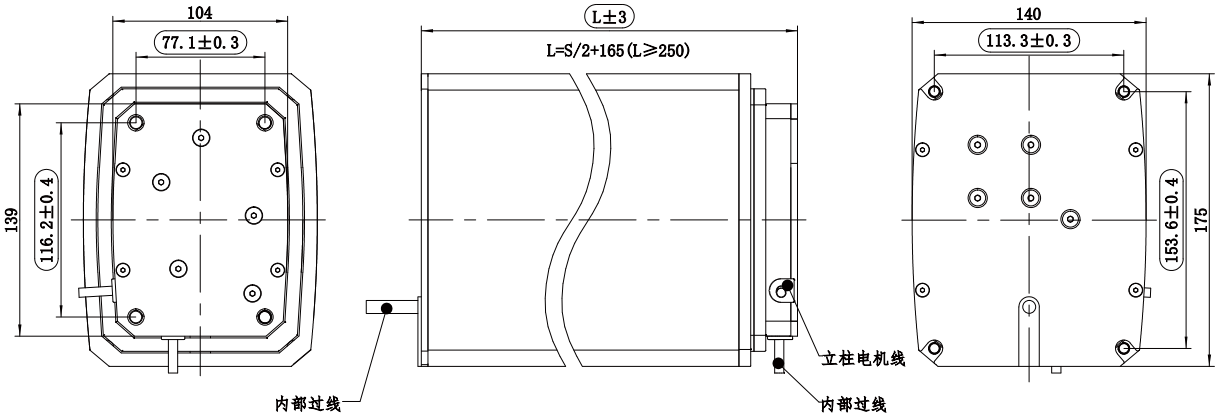

序号	电机线出线方式	可选功能	适用型号	行程安装距计算公式
8	0=顶部侧面出线	G4=内部穿过1根电线，顶部底部都从侧边出线 YG4=双霍尔反馈+内部穿过1根电线，顶部底部都从侧边出线	JC35EA3C-R	L=S/2+180

外形尺寸图

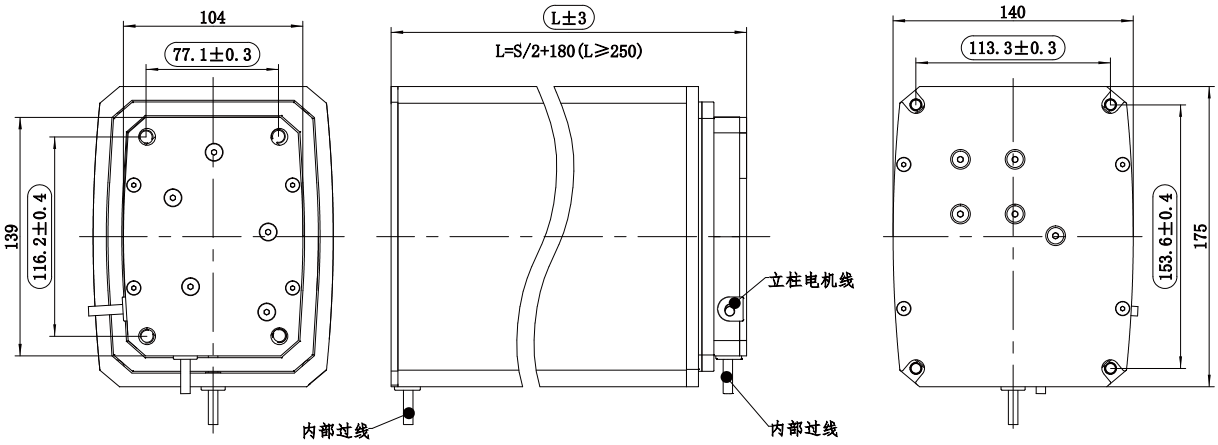

序号	电机线出线方式	可选功能	适用型号	行程安装距计算公式
9	2=底部侧面出线	G5=内部穿过2根电线，顶部底部都从侧边出线 YG5=双霍尔反馈+内部穿过2根电线，顶部底部都从侧边出线	JC35EA3C-R	S=400 L=532

外形尺寸图

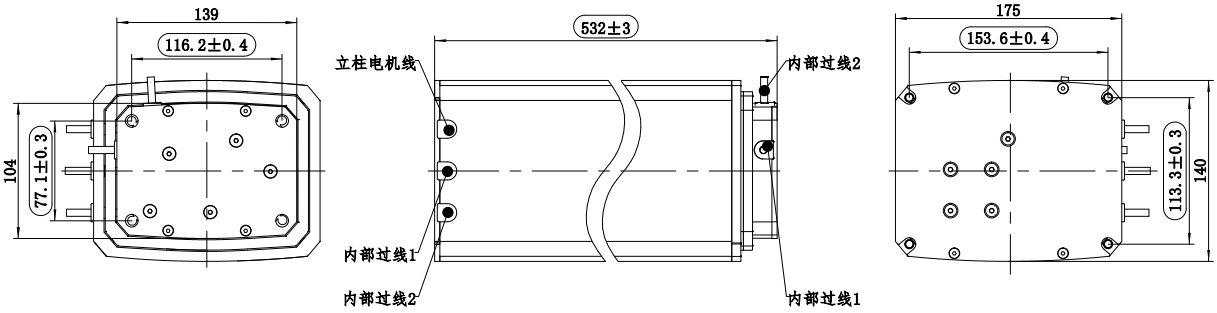

电机线

4芯电机直插（常规）

匹配控制器：JCB35Q/JCB35T/JCB35R/JCB35R1/JCB35S



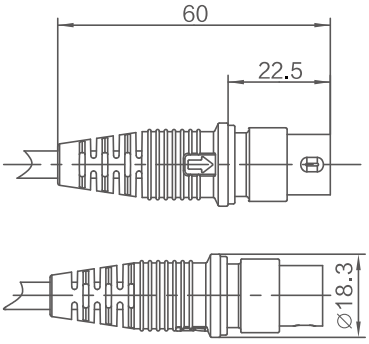

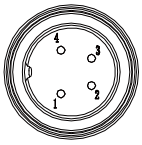

四芯电机直插（常规推杆）		
脚位	颜色	功能
1	NC	未连接
2	棕	接正电压时，推杆下降
3	蓝	接正电压时，推杆上升
4	NC	未连接
外圈	NC	未连接

5芯电机直插（霍尔反馈）

匹配控制器：JCB35R



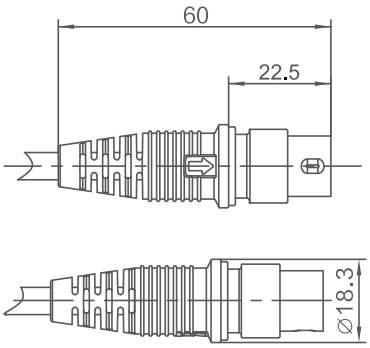

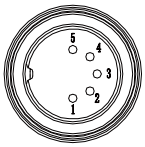

五芯电机直插（双霍尔反馈推杆）		
脚位	颜色	功能
1	红	5V
2	棕	接正电压时，推杆下降
3	黑	GND
4	蓝	接正电压时，推杆上升
5	黄	霍尔信号1
外圈	橙	霍尔信号2

6芯ET直插（双霍尔反馈）

匹配控制器：JCB35M/JCB35H

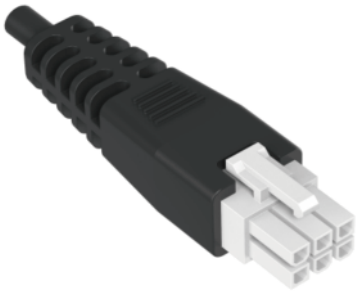

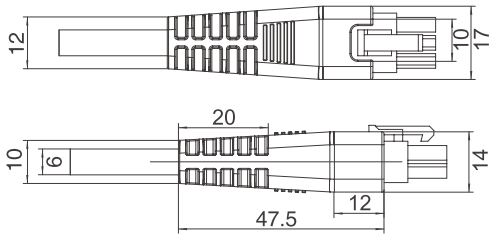

六芯电机直插		
脚位	颜色	功能
1	黄色	霍尔信号1
2	红色	5V
3	黑色	GND
4	橙色	霍尔信号2
5	蓝色	接正电压时，推杆上升
6	棕色	接正电压时，推杆下降

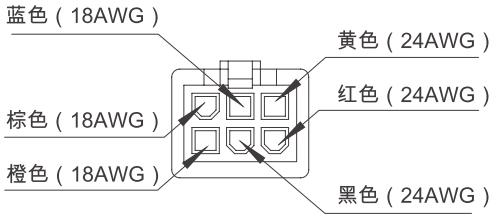

6芯ET防水弯插（信号开关）

匹配控制器：JCB35T2/JCB35T3/JCB35Q3/JCB35K3



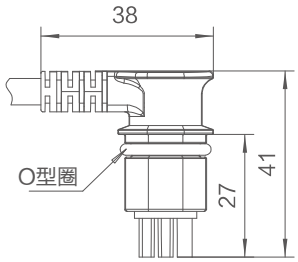

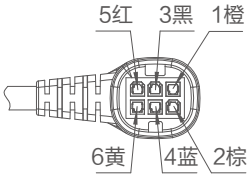

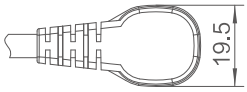

六芯ET防水弯插（常规小信号推杆）		
脚位	颜色	功能
1	橙	不在下限位时，与红连通
2	棕	接正电压时，推杆下降
3	黑	不在上限位时，与黄连通
4	蓝	接正电压时，推杆上升
5	红	不在下限位时，与橙连通
6	黄	不在上限位时，与黑连通

行程与负载关系

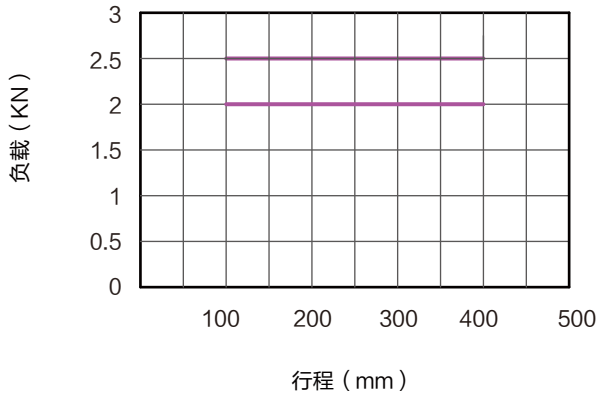

特性曲线图

JC35EA3C（2000N）

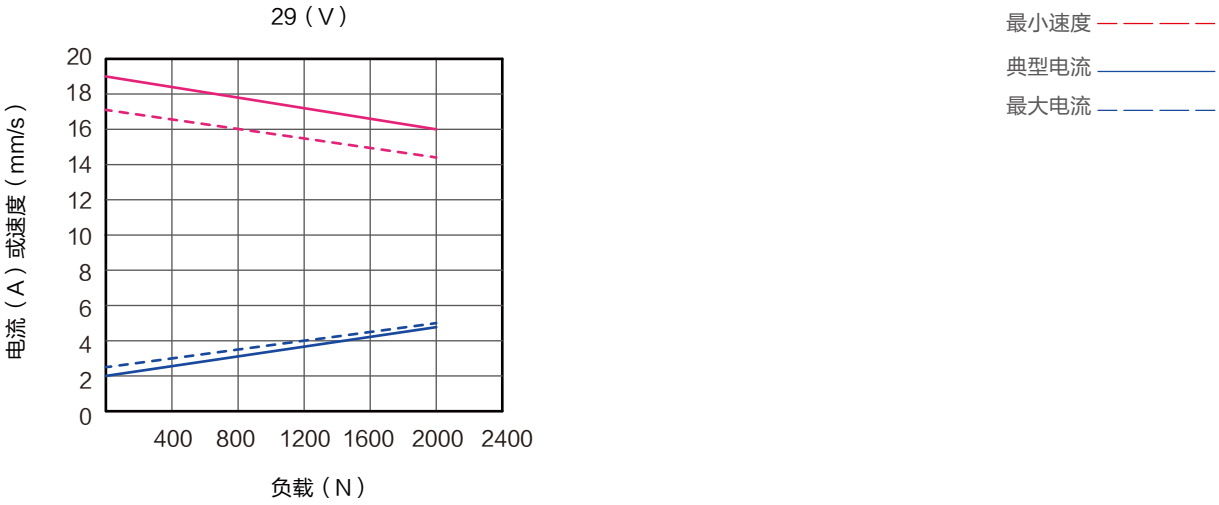

JC35EA3C−R（2500N）

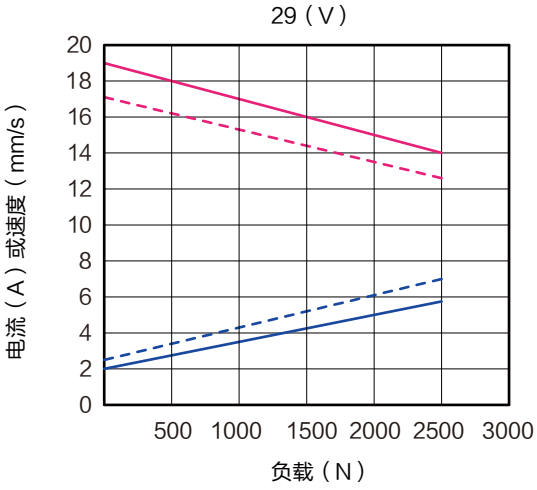

使用条件：

用户须自行确定产品在特定条件下的适用性。捷昌所提供的任何信息或数据均根据目前对产品的了解和理解，仅作为可能的建议提供，供您在作出自己的决定或产品选择时使用。用户须根据应用场合进行符合性的测试和评估，以确定产品在特定用途或特定环境中的适用性。同时，由于捷昌持续地对产品进行改进，捷昌产品可能会在未预先通告的情况下更改和变更，因此，捷昌无法保证所述产品信息的正确性。捷昌保留停止销售网站或产品目录或其他捷昌书面材料所列的任何产品的权利。所有销售活动都请依据捷昌销售与交付标准条款的要求进行。若要相关的文件副本，请联系捷昌。