www.jiecang.com

JIECANG

升降立柱 JC35EN2



TECHNOLOGY
DRIVES INTELLIGENT LIFE

产品规格书

JC35EN2



产品特点

· EN2是专门针对静态弯矩要求高而设计的伸缩式铝升降柱，内装一只捷昌直流24V线性传动器，是为了在可能同时出现弯矩和扭矩的地方提供垂直升降(仅限推)而设计的。
· EN2升降柱分为3款:EN2−A(小柱)、EN2−B(中柱)、EN2−C(大柱)。立柱两端均安装一块加工过的铁板，铁板四周有4个螺纹孔用来固定柱子。表面阳极氧化，坚固耐磨，噪声极低，设计美观紧凑。
· 标准保护等级IP43。

功能和选项

- 输出电压：24V
- 可选型号：
  EN2−A,EN2−B——4000N
  EN2−C——6000N
- 行程尺寸
  2000N——600mm
  4000N——400mm
  6000N——300mm
- 安装尺寸：
  L=S+200(0≤S＜400)
  L=S+400(400≤S＜600)
- 空载电流≤2A
- 额定负载电流：≤6A
- 空载速度：20mm/s
- 额定负载速度：15mm/s
- 噪音水平：≤50dB（环境噪音≤40dB）

使用

- 工作占空比：10%；连续使用2分钟，休息18分钟；
- 使用温度：+5 ~ +40℃
- 贮存温度：−10 ~ +50℃
- 配套控制器：可选配捷昌常规控制器
- 相对湿度：30℃下，20%~90%，不冷凝
- 大气压力：700−1060hPa

技术参数

电压 (VDC)	导程 (mm)	最大推力 (N)	机械自锁力 (N)	空/满载速度 (mm/s)	满载电流 (A)	立柱规格
24	20	1000	≥1000	20/15	≤5	A/B
24	16	1500	≥1500	16/12	≤6	A/B
24	12	2000	≥2000	12/10	≤6	A/B
24	7.5	3000	≥3000	7.5/5	≤6	A/B
24	5	4000	≥4000	5/4	≤6	A/B
24	7.5	1500	≥1500	20/13	≤4.5	C
24	5	2000	≥2000	13/9	≤4.5	C
24	5	2000	≥2000	22/18	≤8	C
24	5	4000	≥4000	6/4	≤4.5	C
24	7.5	4000	≥4000	9.5/5	≤4.5	C
24	4	6000	≥6000	5/3	≤6	C

备注：搭配捷昌控制器可以达到更好的自锁效果，以上数据为室温25℃下的测试数据标准值(检验规范)。

命名规则示例

型号	JC35EN2	
可选功能	X	0=标准 / Y=霍尔反馈
管子组合方式	X	A=EN2-A / B=EN2-B / C=EN2-C
负载	X	4=4000N
负载速度	X	4=4mm/s
输入电压	XX	24=24VDC
行程/安装距	XXX/XXX	行程=XXX / 安装距=XXX
安装板代码	X	0=标准
出线方式	X	1=顶部出线
电线插头及电线类型	XX	10=5芯直插6芯直线
电线长度	XXX	1D5=1.5m
表面处理方式	XX	07=氧化
颜色	X	G=银灰色

示例

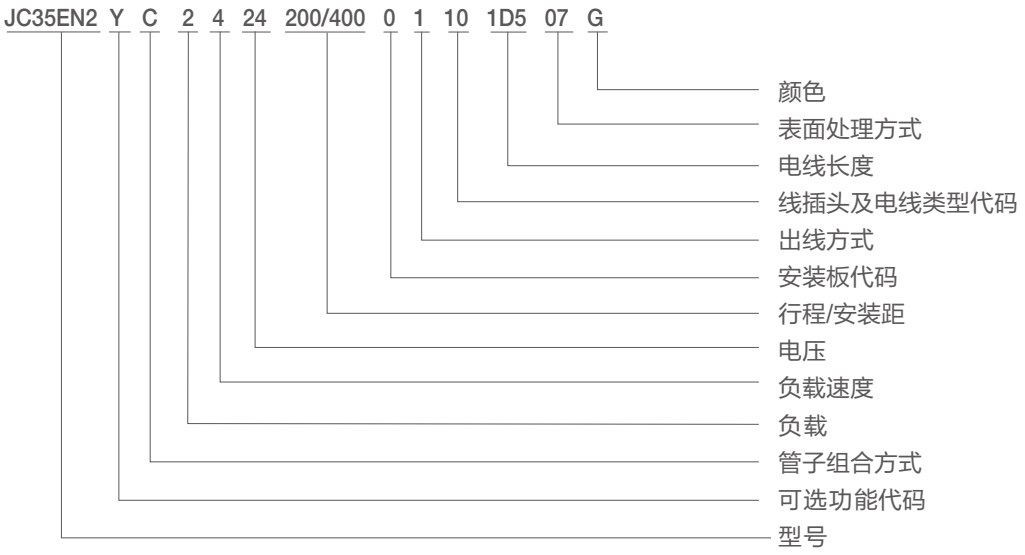

外形尺寸图

JC35EN2-A

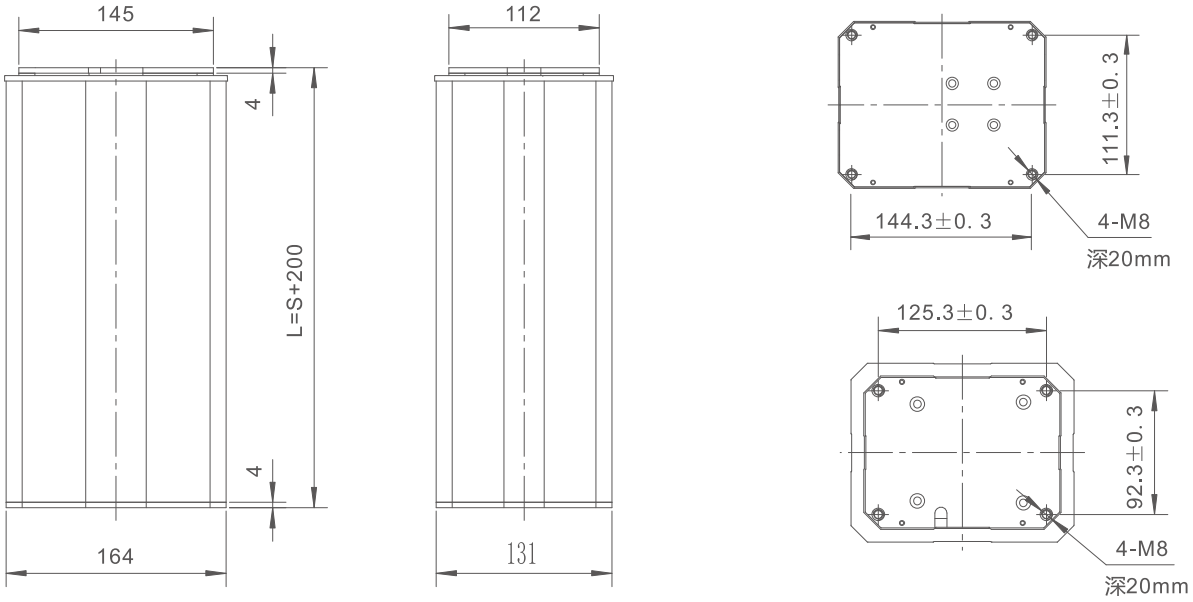

JC35EN2-B

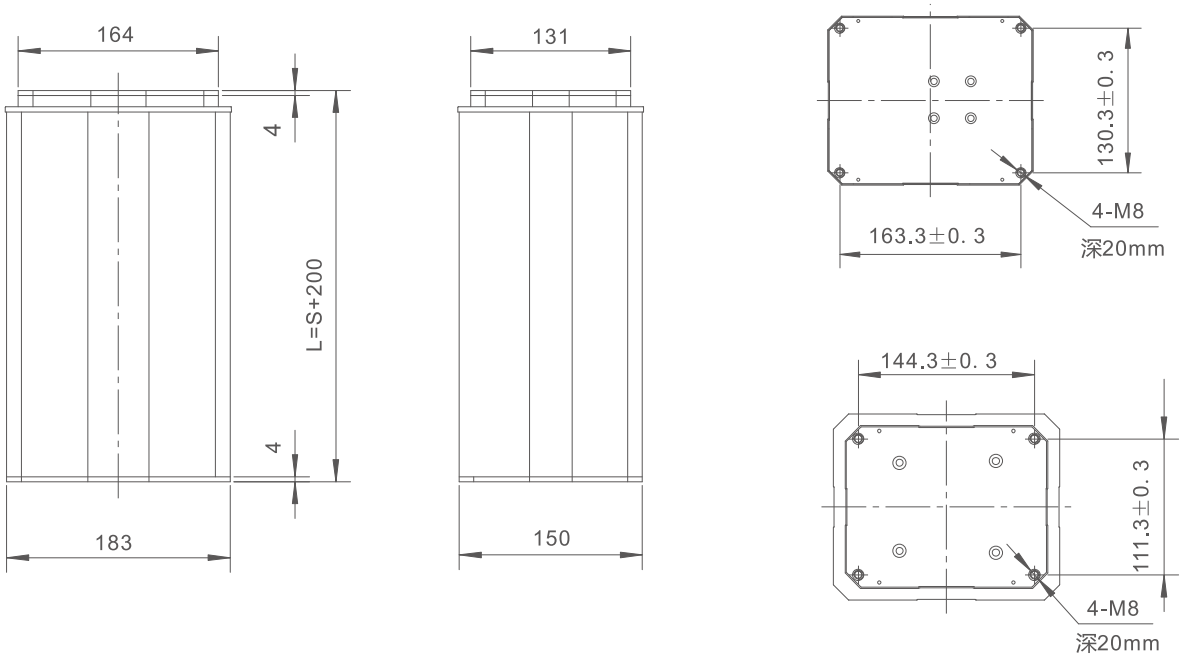

JC35EN2-C

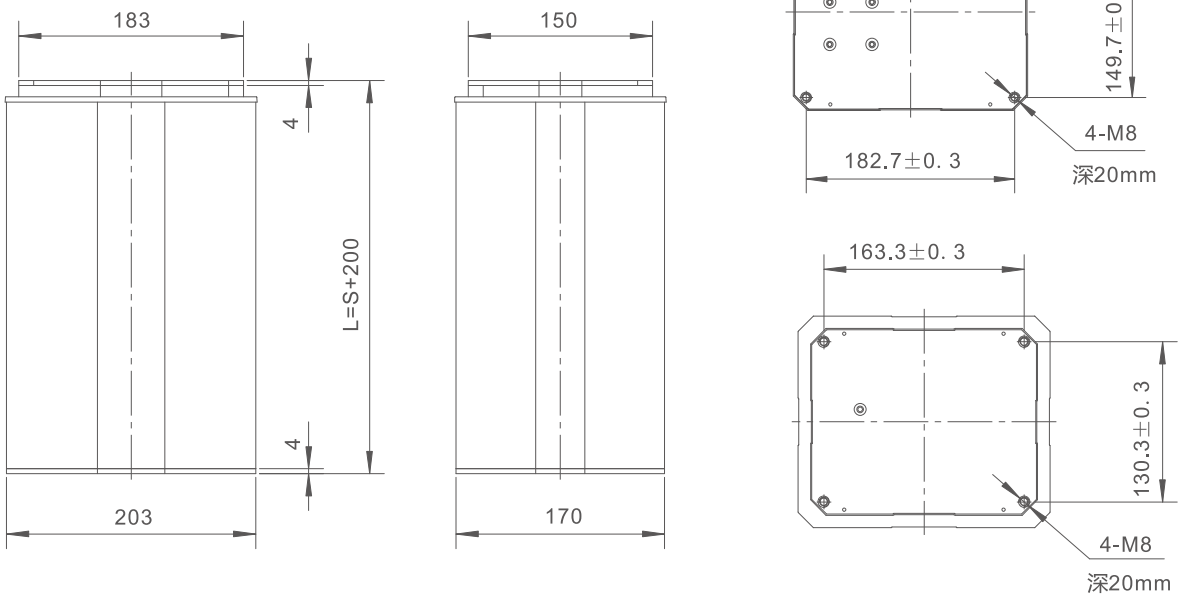

安装尺寸

L=S+200（S＜400）

L=S+220（400≤S≤600）

电机线与插头图纸

5芯电机直插（双霍尔反馈）

匹配控制器：JCB35Q/JCB35T/JCB35R/JCB35R1/JCB35S

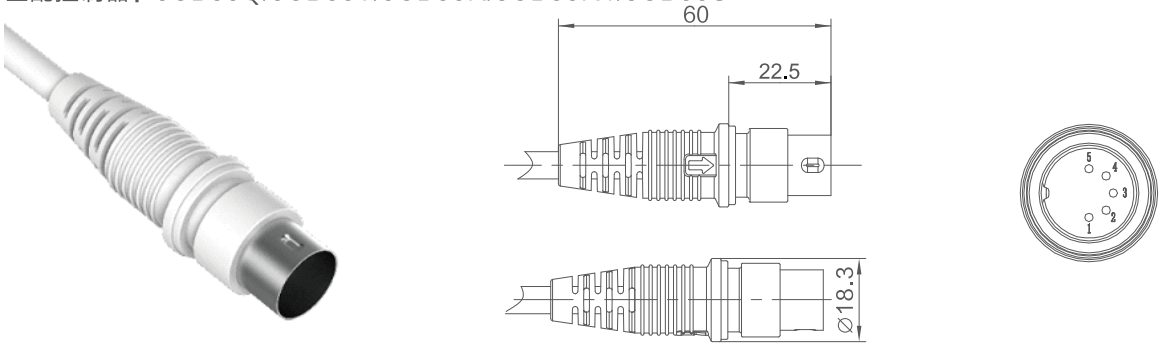

五芯电机直插（双霍尔反馈推杆）		
脚位	颜色	功能
1	红	5V
2	棕	接正电压时，推杆下降
3	黑	GND
4	蓝	接正电压时，推杆上升
5	黄	霍尔信号1
外圈	橙	霍尔信号2

行程与负载关系图

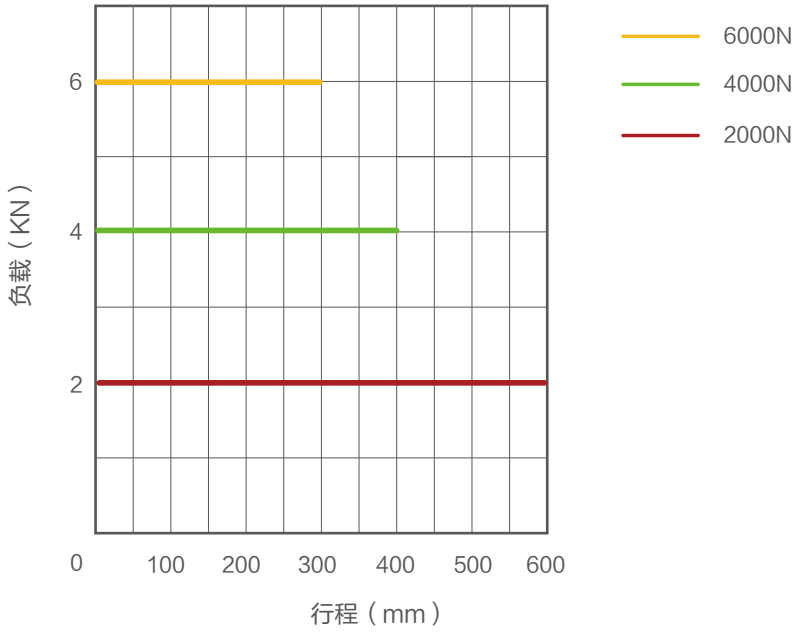

特性曲线图

JC35EN2-A-B

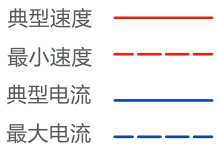

1000N

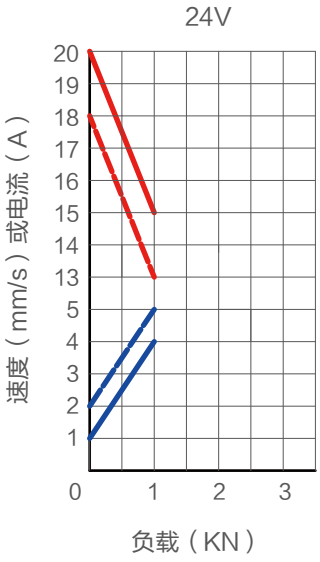

1500N

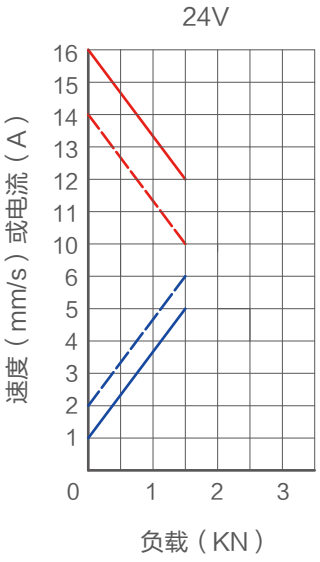

2000N

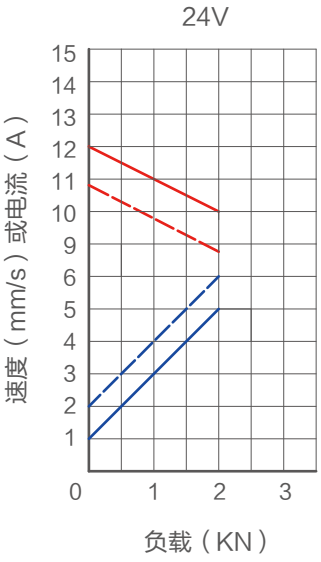

特性曲线图

典型速度
最小速度
典型电流
最大电流

JC35EN2-A-B

3000N

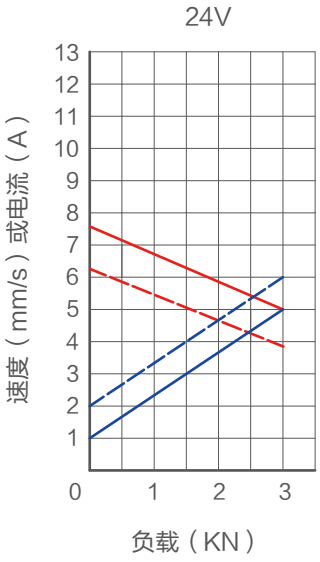

4000N

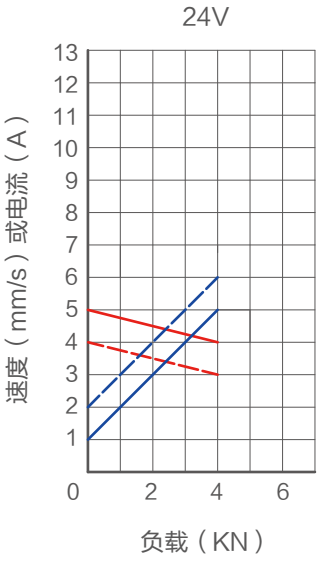

JC35EN2-C

1500N

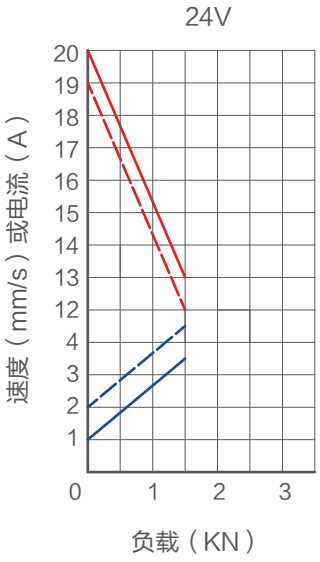

2000N

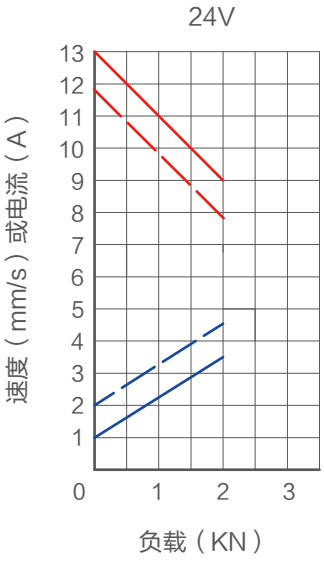

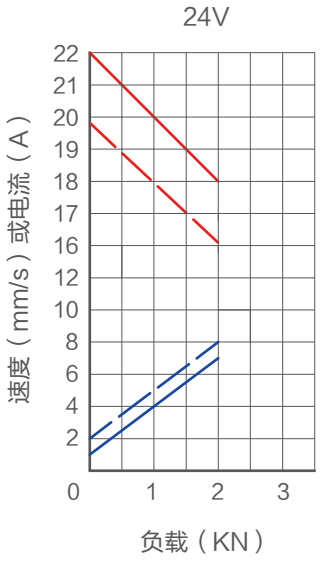

特性曲线图

JC35EN2-C

典型速度
最小速度
典型电流
最大电流

4000N

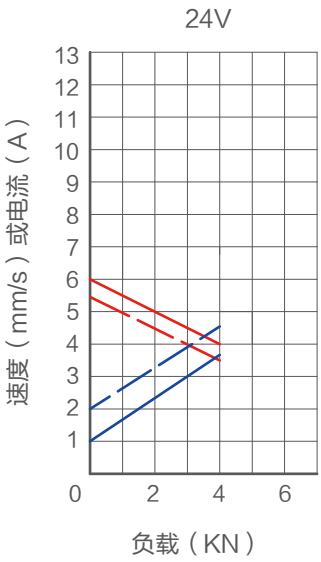

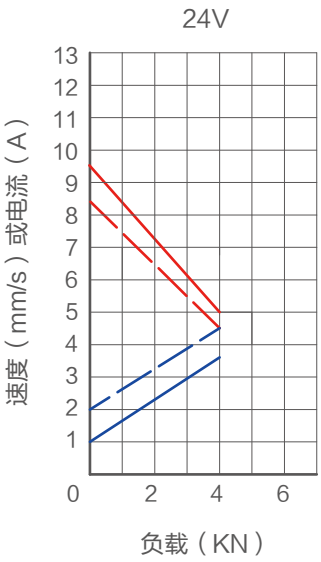

6000N

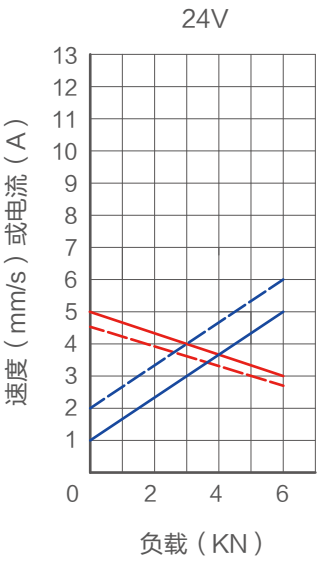

使用条件：

用户须自行确定产品在特定条件下的适用性。捷昌所提供的任何信息或数据均根据目前对产品的了解和理解，仅作为可能的建议提供，供您在作出自己的决定或产品选择时使用。用户须根据应用场合进行符合性的测试和评估，以确定产品在特定用途或特定环境中的适用性。同时，由于捷昌持续地对产品进行改进，捷昌产品可能会在未预先通告的情况下更改和变更，因此，捷昌无法保证所述产品信息的正确性。捷昌保留停止销售网站或产品目录或其他捷昌书面材料所列的任何产品的权利。所有销售活动都请依据捷昌销售与交付标准条款的要求进行。若要相关的文件副本，请联系捷昌。