www.jiecang.com

JIECANG

电动推杆 JC35J1

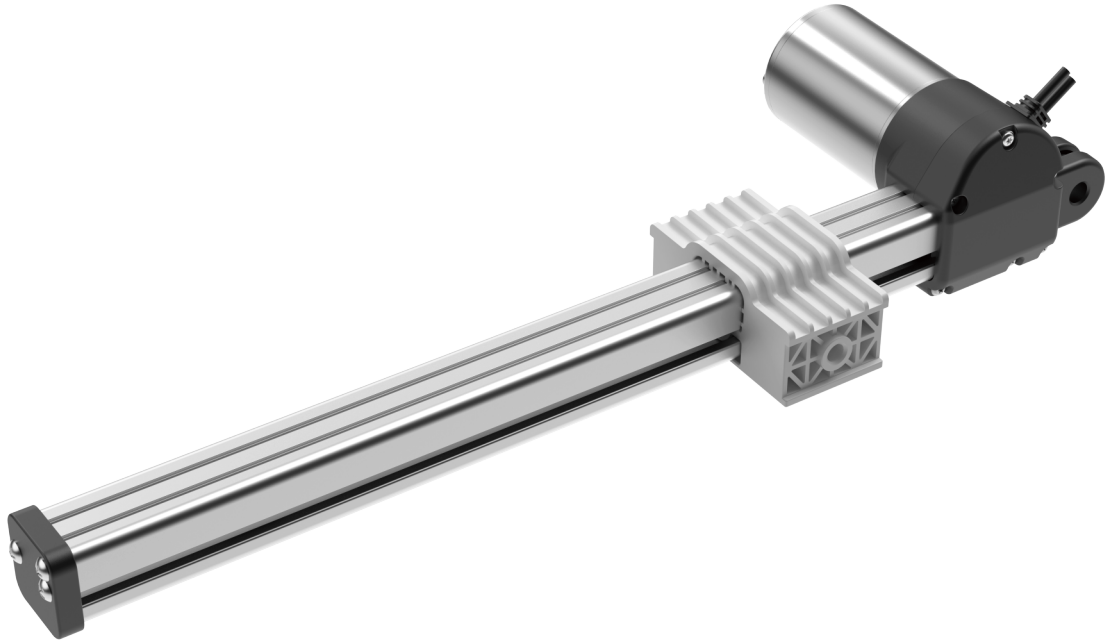

TECHNOLOGY
DRIVES INTELLIGENT LIFE

JIECANG

产品规格书

电动推杆 JC35J1

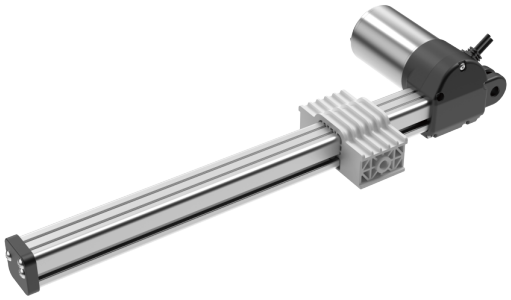

产品特点

- JC35J1是一款低噪音、小体积的智能家具应用推杆，为智能家居提供了更多解决方案；
- 适用于智能休闲椅、按摩椅、足浴椅等领域。

功能和选项

- 负载推力：2000N
- 负载拉力：1500N
- 颜色：黑色
- 防护等级：IP20
- 行程长度：50≤S≤500mm
- 安装尺寸：L=L1+S+L2
- 噪音水平：常规版≤50dB（环境噪音≤40dB）；静音版≤42dB（环境噪音≤30dB）
- 霍尔反馈：可选
- 内置电子限位开关
- 重量：2kg（不同行程/安装距，重量存在差异）
- 静态弯矩：不允许侧向负载

使用

- 工作占空比：10%；连续使用2分钟，休息18分钟
- 使用温度：5-40℃
- 贮存温度：-10-50℃
- 配套控制器：可选配捷昌常规控制器
- 相对湿度：30℃下20%-90%，不冷凝
- 大气压力：700-1060 hPa

认证

- CE:EN60335-1:2012+A11+A13+A1+A14+A2
  EN62233:2008
- UL:UL 1004-1, 2nd Ed., Issue Date: 2012-09-19, Revision Date: 2020-11-05,
- UL 1004-3, 2nd Ed., Issue Date: 2015- 02-27, Revision Date: 2018-01-31

技术参数-标准值

电压 (V)	导程（mm）	最大推力 (N)	最大拉力 (N)	机械自锁力 (N)	空/满载速度 (mm/s)	满载电流 (A)	备注
24	5	2000	1500	1500	16.7/12.0	≤4.8	常规版J1
	4	2000	1500	1500	12.0/8.0	≤4.0	静音版J1-1

备注：搭配捷昌控制器可以达到更好的自锁效果；以上数据为室温25℃下的测试数据标准值(检验规范)。

命名规则

型号	JC35J1 JC35J1-1	
可选功能	X	0=无可选功能 Z=单霍尔反馈 Y=双霍尔反馈
负载	X	2=2000N
负载速度	XX	8=8mm/s
输入电压	XX	24VDC
行程/安装距	XXX/XXX	行程=XXX 安装距=XXX
拉头方向	X	H=H向
颜色	X	B=黑色
尾拉规格	XXX	28=B28：JC35L32尾拉(与减速箱一体)，孔径10.1
尾拉材料	X	S=塑料
前拉规格	XXX	42=F42：塑料前拉（与塑料螺母一体）3/8-10UNC英制螺纹
扭簧规格	X	0=无
电线插头及电线类型	XXX	21=6芯ET直插
电线长度	XXX	1D0=1.0米 1D5=1.5米

示例

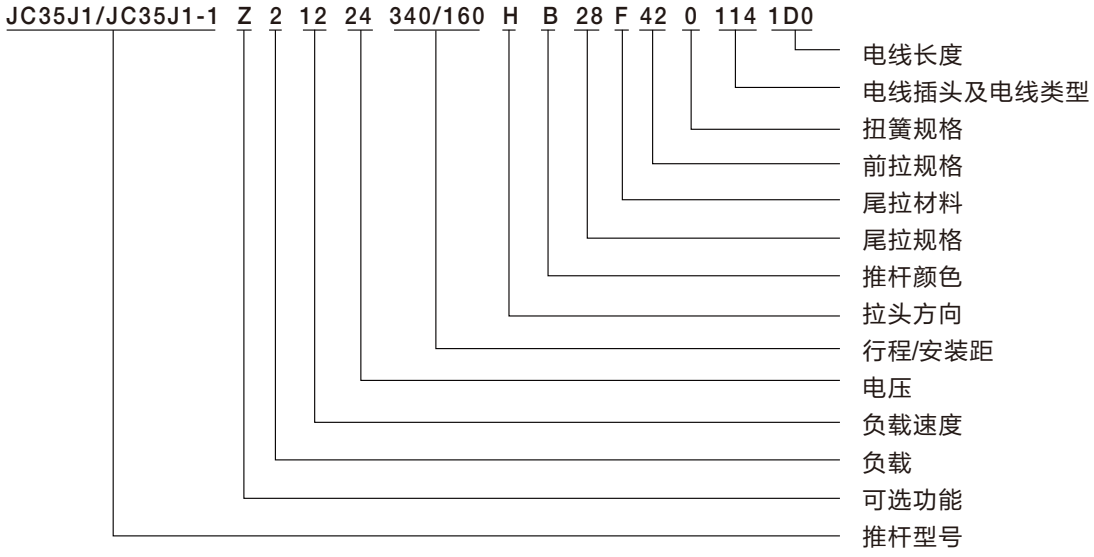

产品尺寸图

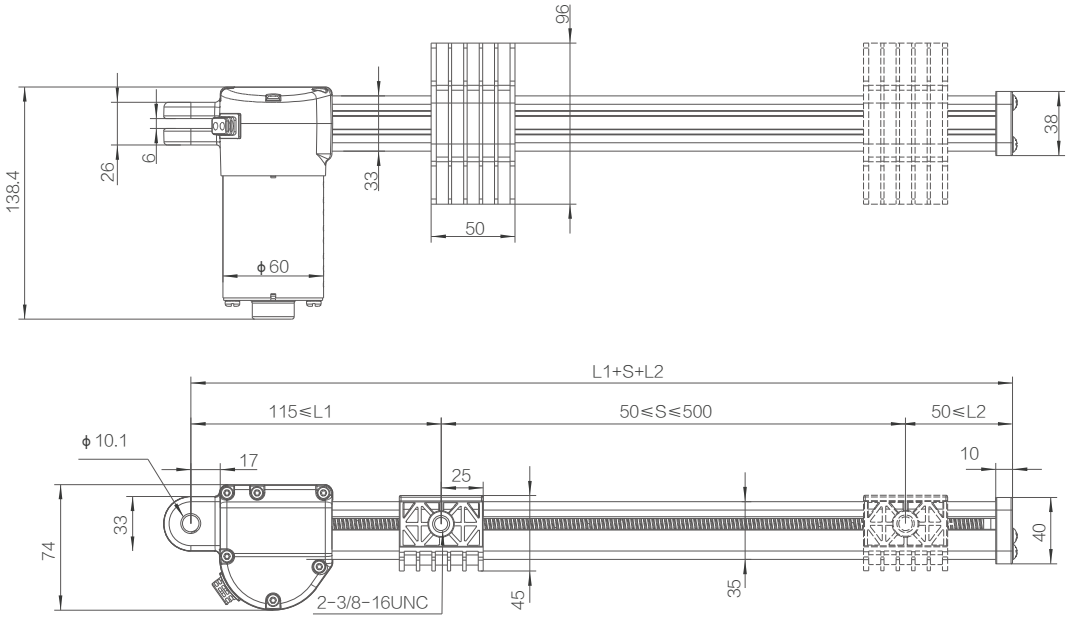

拉头尺寸

前拉：F42

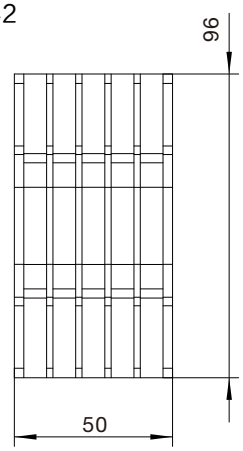

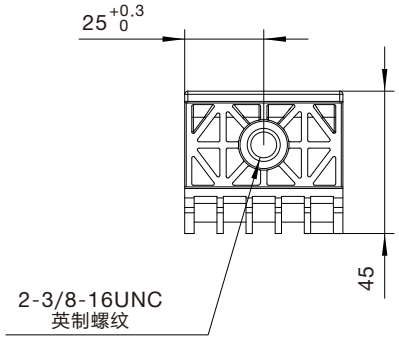

尾拉：B28

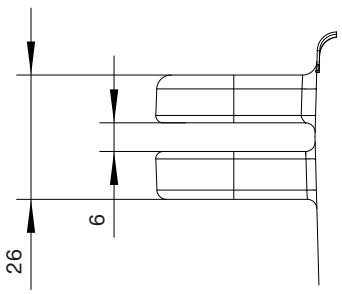

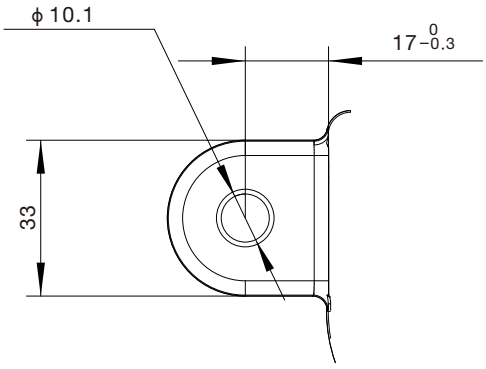

电机线：6芯ET直插

21=6芯ET直插

匹配控制器：JCB35H7A1

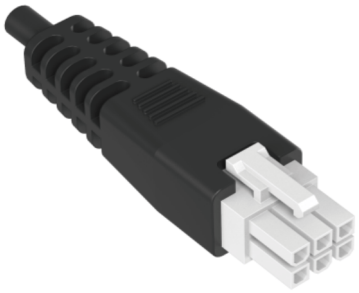

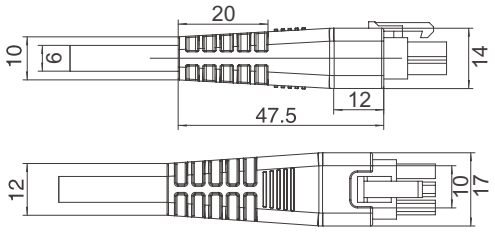

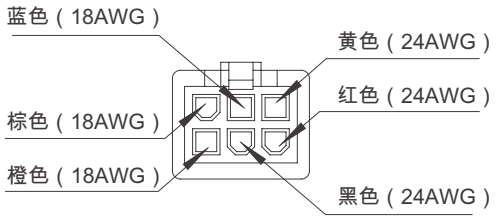

六芯电机直插		
脚位	颜色	功能
1	黄色	霍尔信号1
2	红色	5V
3	黑色	GND
4	橙色	霍尔信号2
5	蓝色	接正电压时，推杆上升
6	棕色	接正电压时，推杆下降

曲线图

行程与负载关系图

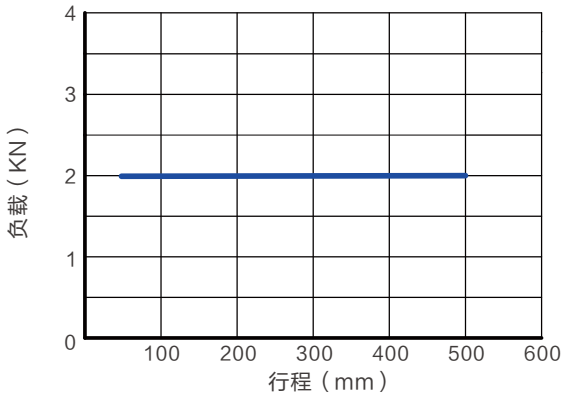

特性曲线图

JC35J1电流、速度与负载之间的关系图

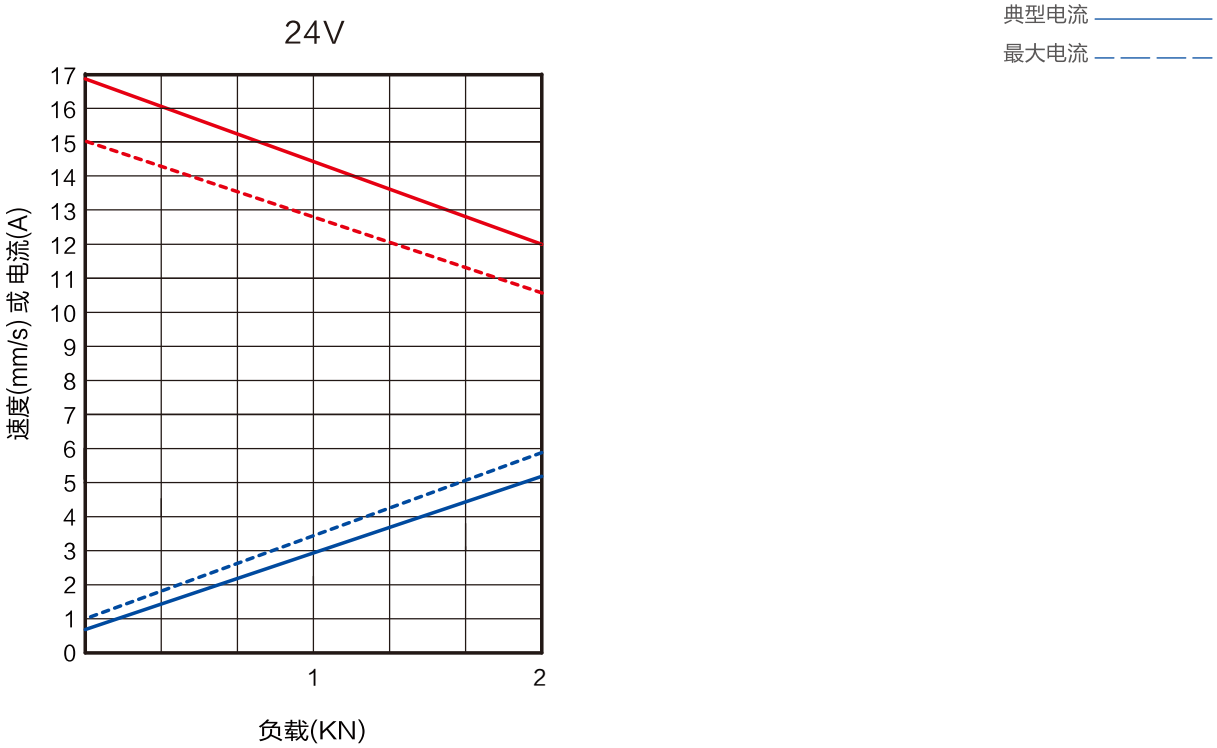

使用条件：

用户须自行确定产品在特定条件下的适用性。捷昌所提供的任何信息或数据均根据目前对产品的了解和理解，仅作为可能的建议提供，供您在作出自己的决定或产品选择时使用。用户须根据应用场合进行符合性的测试和评估，以确定产品在特定用途或特定环境中的适用性。同时，由于捷昌持续地对产品进行改进，捷昌产品可能会在未预先通告的情况下更改和变更，因此，捷昌无法保证所述产品信息的正确性。捷昌保留停止销售网站或产品目录或其他捷昌书面材料所列的任何产品的权利。所有销售活动都请依据捷昌销售与交付标准条款的要求进行。若要相关的文件副本，请联系捷昌。