www.jiecang.com

JIECANG

JC35VT 电视升降系统



科技驱动智慧生活

产品规格书

JC35VT

JC35VT电视机升降系统适用于25”到60”的电视机升降装置，可以自由设定高度和选择运行位置区间，能采用手控器和遥控器控制。



控制器：JCB35NS1



遥控器：JCHR35C4



手控器：JCHT35K9



技术参数

型号	JC35VT-650	JC35VT-1000
最大推力(N)	600	
自锁力(N)	700	
输入电压(VAC)	100-240	
负载速度(mm/s)	25	
最低点高度(mm)	570	810
最高点高度(mm)	1220	1810
颜色	黑色	
使用频率	10%，二十分钟内最多连续工作两分钟	
防护等级	IP20	
使用环境	+5℃~+40℃	
认证标准	CE/UL	
包装尺寸	670*310*250	900*310*235
重量	16.5Kg	21Kg
安装方式	顶部滚轮盖板翻盖式（配95° 无力铰链）/顶部安装版盖板垂直升降式	

产品尺寸图

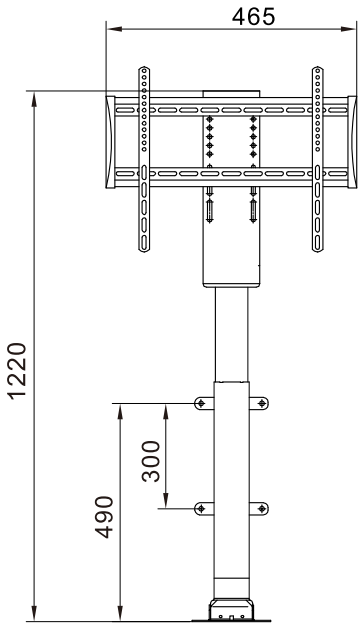

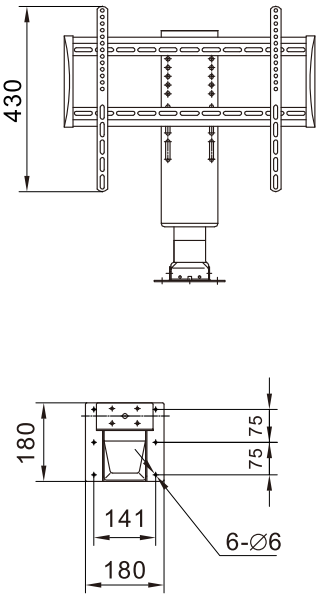

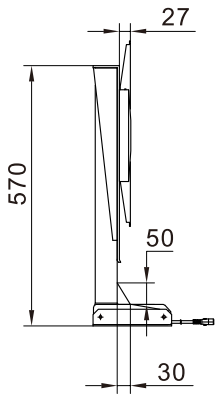

JC35VT-650

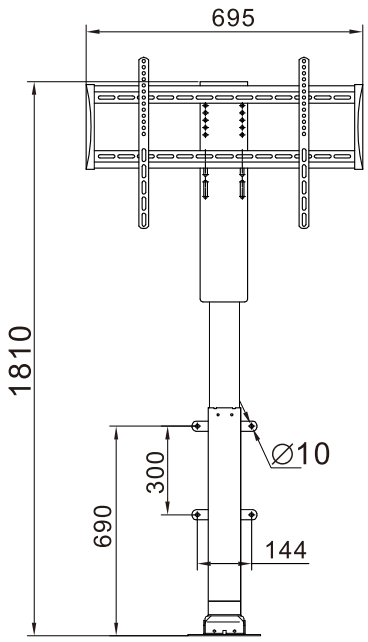

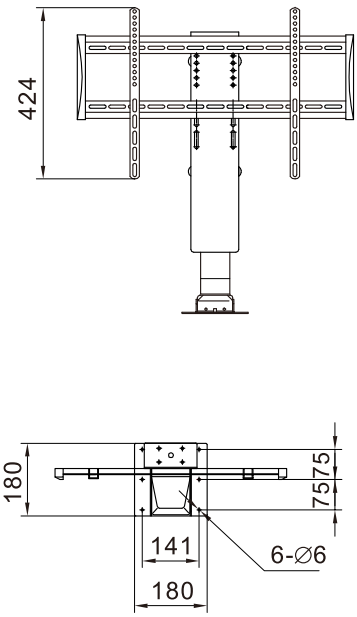

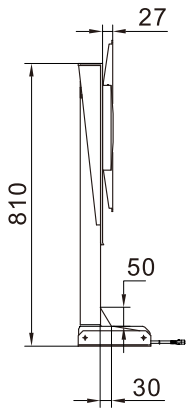

JC35VT-1000

命名规则示例

JC35VT - 3 - B - 230 (650)

- 行程
- 电压
- 颜色
- 立柱节数
- 型号

应用案例



使用条件：

用户须自行确定产品在特定条件下的适用性。捷昌所提供的任何信息或数据均根据目前对产品的了解和理解，仅作为可能的建议提供，供您在作出自己的决定或产品选择时使用。用户须根据应用场合进行符合性的测试和评估，以确定产品在特定用途或特定环境中的适用性。同时，由于捷昌持续地对产品进行改进，捷昌产品可能会在未预先通告的情况下更改和变更，因此，捷昌无法保证所述产品信息的正确性。捷昌保留停止销售网站或产品目录或其他捷昌书面材料所列的任何产品的权利。所有销售活动都请依据捷昌销售与交付标准条款的要求进行。若要相关的文件副本，请联系捷昌。